Nerezové pisoárové žlaby
SLPN 02, SLPN 03, SLPN 04, SLPN 05

SLPN 02

SLPN 05

Vlastnosti

- **antivandalové provedení**
- závěsné nerezové pisoárové žlaby s integrovanou splachovací hlavicí
- žlaby je možné na zakázku vyrobit v požadované délce
- materiál AISI - 304
- povrch matný

Rozměry

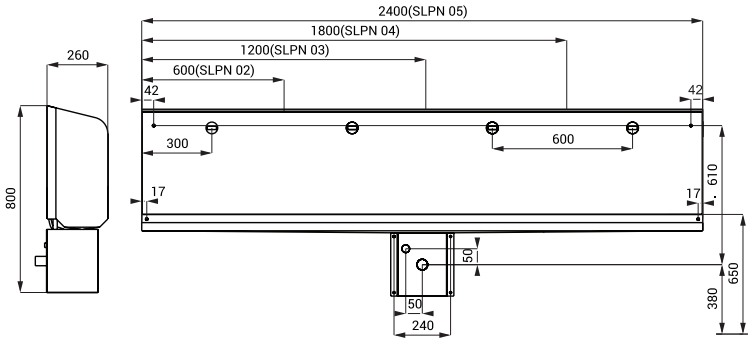

* pro výšku přední hrany pisoáru 650 mm nad zemí

Technická specifikace

Vstup vody	vnitřní závit G 1/2"

Specifikace dodávky

SLPN 02	-	**obj. č. 91020**	nerezový pisoárový žlab 600 mm se splachovací hlavicí (1 ks), rohový ventil s filtrem, úchytová sada, kryt na sifon, sifon
SLPN 03	-	**obj. č. 91030**	nerezový pisoárový žlab 1200 mm se splachovací hlavicí (2 ks), rohový ventil s filtrem, úchytová sada, kryt na sifon, sifon
SLPN 04	-	**obj. č. 91040**	nerezový pisoárový žlab 1800 mm se splachovací hlavicí (3 ks), rohový ventil s filtrem, úchytová sada, kryt na sifon, sifon
SLPN 05	-	**obj. č. 91050**	nerezový pisoárový žlab 2400 mm se splachovací hlavicí (4 ks), rohový ventil s filtrem, úchytová sada, kryt na sifon, sifon

Doporučené příslušenství

SLP 01Z	-	**obj. č. 01011**	časový spínač splachování s ventilem
SLP 05N	-	**obj. č. 42052**	automatický skupinový splachovač pisoárů s elektronikou ALS, 24 V DC
SLP 05NZ	-	**obj. č. 42053**	automatický skupinový splachovač pisoárů s elektronikou ALS a integrovaným napájecím zdrojem, 230 V AC