Nerezové WC
SLWN 19

SLWN 19

Vlastnosti

- **antivandalové provedení**
- závěsné WC
- možnost zhotovení otvorů pro sedátko na objednávku
- montáž přes servisní otvor
- materiál AISI - 304
- povrch matný

Rozměry

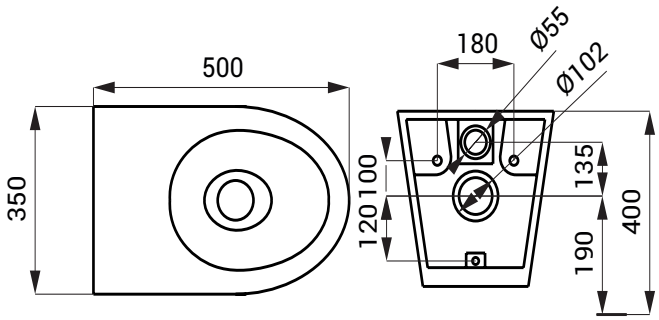

Specifikace dodávky

SLWN 19 - **obj. č. 94190** nerezové WC

Doporučené příslušenství

SLZN 31C - **obj. č. 95313** WC sedátko černé, tvrzený plast, nerezové panty